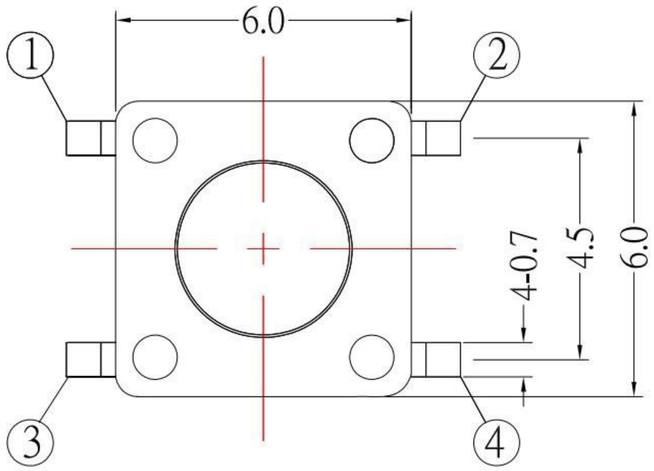

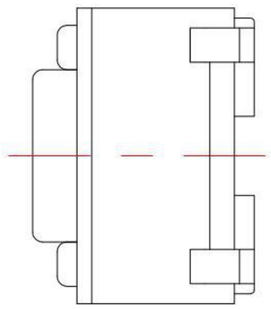

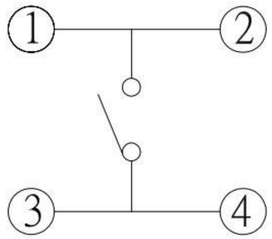

CIRCUIT DIAGRAM

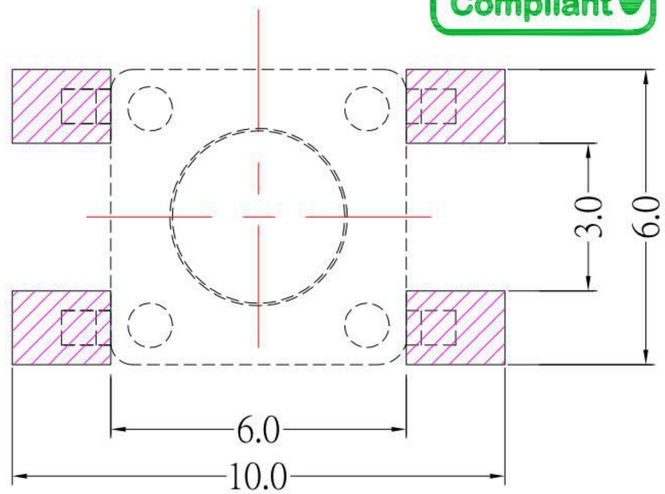

P.C.B MOUNTING PATTERN DIMENSION

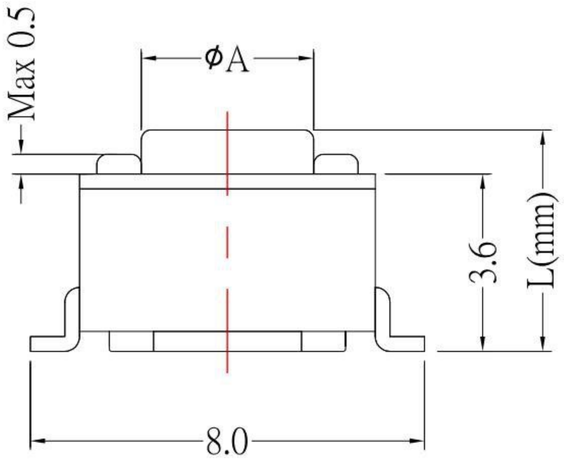

SPECIFICATIONS

Rating	DC 12V 50mA Max.									
Contact Resistance	100mΩ Max.									
Travel	0.25 ± 0.1mm									
Operating Force	1	130 ± 30gf	2	160 ± 50gf	3	250 ± 50gf	4	320 ± 50gf	5	520 ± 50gf
Operating Life (cycles)	100,000				80,000		50,000		30,000	

NO.	DESCRIPTION	QTY	MATERIAL	PLATING
E	TERMINAL	4	BRASS	Ag plated
D	CONTACT	1	SUS	Ag plated
C	COVER	1	BRASS	Tin plated
B	CASE	1	PA6T	
A	STEM	1	PA6T	

MODEL NO.	TS-A02S	TS-A02SA	TS-A02SAL	TS-A02SQ	TS-A02SQL	TS-A02SB	TS-A02SE	TS-A02SR	TS-A02SC	TS-A02SCL	TS-A02SDL	TS-A02SD	TS-A02SY	TS-A02SYL	TS-A02SW	TS-A02SWL	TS-A02SFL	TS-A02SF	TS-A02SK	TS-A02SG	TS-A02SO	TS-A02SOL	TS-A02SZ	TS-A02SZL	TS-A02SH
L (mm)	4.30	5.00	5.50	6.00	6.50	7.00	7.30	7.50	8.00	8.50	9.00	9.50	10.00	10.50	11.00	11.50	12.00	12.50	13.00	13.50	14.00	14.50	15.00	16.00	17.00
ΦA (mm)	3.50	3.50	3.40	3.40	3.40	3.40	3.40	3.40	3.40	3.40	3.40	3.40	3.00	3.00	3.00	3.00	3.00	3.00	3.00	3.00	3.00	3.00	3.00	3.00	3.00

ITEM NO.	DESCRIPTION	DRAWN	DATE
8	更新高度10.5選項代碼	Jack	031616
7	新增高度15和16選項代碼	Jack	050415
6	更新高度5.5選項代碼	Jack	122614
5	更新高度選項	Jack	102214
4	更新及新增高度選項	Jack	070314
3	新增高度選項	Jack	040814
2	更新高度選項	Jack	031114
1	新增"Y"高度選項	Jack	020714
10	更新樣式	Jack	040819
9	新增高度9和12選項代碼	Jack	120616
12	新增高度11.5選項代碼	Jack	051519
11	更新樣式	Lan	041819
14	新增材質表	Jack	080320
13	更新高度9.0選項代碼	Jack	051619

KSD SWITCH CONNECTOR 全球互联零组件制造企业

科斯达电子科技有限公司

KSD ELECTRONIC TECHNOLOGY CO., LTD

TOLERANCE UNLESS OTHERWISE STATED: Up to 5 ±0.2; Above 5 ~ 15 ±0.3; Above 15 ~ 30 ±0.4; Above 30 ~ 50 ±0.5; Angle ±0.3°

3RD. ANGEL'S | UNITS MM

DRAWN BY: Jack Lu	DATE 08/03/20	MAT'L	
CHECKED BY: Jacky Chen	DATE 08/03/20	FINISH	
APPROVED BY: Tony Kao	DATE 08/03/20	SCALE	1 : 1
		SHEET NO.	1 of 1

TITLE	SWITCH
MODLE	TACT SWITCH
DWG NO.	TS-A02Sx-x-S126
PART NO.	TS-A02Sx-x-S126

SIZE A4 | VER R14